名称			鉄筋ベンダー１００Ｖ
型式			MB-L16
メーカー			オグラ
ＮＥＴＩＳ			―
ＣＤ№			81020

■仕様

能力	曲げ能力		鉄筋径D8～D16（SD345相当品：490N/mm^2(50kgf/mm^2))
	最大・最小曲げＲ		SD345の場合 D8(R31～R10)、D16(R31～R19)
	一度に曲げられる本数		D16=1本、D13=2本、D10=3本
	曲げ速度		180°曲げ（約3.0秒）
	曲げ角度範囲		180°まで4段階（微調整機能付）
ローラーサイズ			No.B16・No.B13・No.B10
カラーサイズ			No.B16・No.B13・No.B10
モーター	電圧	V	単相 100
	消費電力	W	1050
	周波数	Hz	50 - 60
本体外形寸法	長さ	mm	388
	幅	mm	365
	高さ	mm	229
質量		kg	24.0

■鉄筋曲げの最小必要寸法

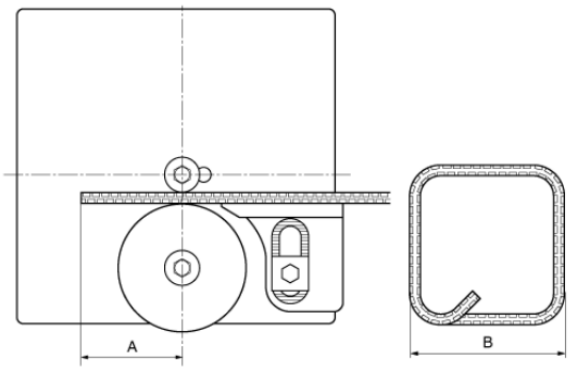

■ローラー・カラー標準組合せ表・最小必要（A）寸法

鉄筋径	ローラー	カラー	A寸法 (最小)		
			90°曲げ	135°曲げ	180°曲げ
D10	B10(Φ88)	B10(Φ38)	65mm	84mm	103mm
D13	B13(Φ70)	B13(Φ50)	80mm	105mm	130mm
D16	B16(Φ52)	B16(Φ62)	95mm	126mm	157mm

■ローラー・カラー標準組合せ表・最小必要（B）寸法

鉄筋径	カラー	B寸法 (最小)
D10	B10 (Φ38)	118mm
D13	B13 (Φ50)	136mm
D16	B16 (Φ62)	154mm